Serie | 4, Zidni aspirator, 90 cm, DWB96IM50

LED Light

Posebni dodatni pribor

DWZ0DX0A0 : Stand.filter za uklan.neprij. mirisa rez
DWZ0DX0U0 : Standardni set za recirkulaciju vazduha
DWZ0XX0J0 : Long Life set za recirkulaciju vazduha
DWZ1DX1I6 : Clean Air set za recirkulaciju vazduha
DWZ1FX5C6 : CleanAirPlus spoljni set za rec. vazduha
DWZ1FX5D1 : Long Life spoljni set za rec.vazduha
DZZ0XX0P0 : LongLife filt.uklanj.neprijat.mirisa rez
DZZ1XX1B6 : CleanAirPlus filt.za neprijat.miris.rez

Box-Design apirator: učinak i izgled koji se podudara sa dizajnom kuhinje u jednom aspiratoru.

- **Izuzetno tih:** maksimalan učinak odvođenja vazduha uz minimalnu buku.
- **TouchSelect upravljanje:** brza kontrola dodirom željenih podešavanja i osvetljenja.
- **Osvetljenje:** Energetski štedljivo osvetljenje obezbeđuje belo i dobro osvetljenje za površinu ploče.
- **Intenzivni stepen:** posebno brzo i efikasno uklanja jake mirise kod kuvanja.
- Sa izduvnim kanalom, vazduh se čisti preko filtera za masnoće, a zatim se odvodi u spoljašnju sredinu, što osigurava optimalan kvalitet vazduha u kuhinji.

Tehnički podaci

Tipologija :	Chimney
Certifikati :	CE, Eurasian, Morocco, Ukraine, VDE
Dužina priključnog kabla (cm) :	130
Visina kamina (mm) :	583-912/583-1022
Visina aparata bez kamina (mm) :	53
en: Minimum distance above an electric hob :	550
en: Minimum distance above a gas hob :	650
Neto težina (kg) :	12,724
Upravljanje :	elektroničan
Max snaga odvođenja vazduha (m3/h) :	372
Snaga duvanja kod intenzivne recirkulacije vazduha (m3/h) :	441
Max snaga recirkulacije vazduha (m3/h) :	337
Snaga duvanja kod intenzivnog odvođenja vazduha (m^3/h) :	604
Broj lampi (komad) :	2
Buka (dB) :	60
Prečnik cevi (mm) :	120 / 150
Materijal filtera za masti :	Washable aluminium
EAN kod :	4242005051144
Priključna vrednost (W) :	220
Zaštita (A) :	10
Voltaža (V) :	220-240
Frekvencija (Hz) :	50; 60
Tip utičnice :	Gardy plug w/ earthing
Način montaže :	Wall-mounted

4 242005 051144

Serie | 4, Zidni aspirator, 90 cm, DWB96IM50

Box-Design apirator: učinak i izgled koji se podudara sa dizajnom kuhinje u jednom aspiratoru.

Tip:

- Nerđajući čelik aspirator
- 90
- Nerđajući čelik

Protok:

- Protok vazduha (odvođenje vazduha) maksimalna brzina na normalnom stepenu: 372 m^3/h; na intenzivnom stepenu: 604 m^3/h (prema standardu EN 61591)
- Dve mogućnosti delovanja: odvođenje vazduha ili kruženje vazduha (potrebno dokupiti komplet za recirkulaciju)

Okolina i bezbednost:

- Klasa energetske efikasnosti: B (na skali energetskih klasa od A++ do E)
- Godišnja potrošnja energije: 48.5 kWh/god
- Klasa efikasnosti protoka vazduha: A
- Klasa efikasnosti osvetljenja: A
- Klasa efikasnosti filtriranja masnoća: C
- Buka (odvođenje vazduha) kod maksimalne brzine na normalnom stepenu: 60 dB(A) re 1 pW [47 dB(A) re 20 µPa zv. pritisak]; na intenzivnom stepenu: 70 dB(A) re 1 pW [47 dB(A) re 20 µPa zv. pritisak] (prema EN 60704-3, EN 60704-2-13)
- Buka min./maks. normalni nivo: 48/60 dB

Dizajn:

- Osvetljenje ploče za kuvanje: 2 x 1,5 W LED osvetljenje
- Jačina osvetljenosti: 214 lux
- Temperatura boje: 3500

Komfor:

- Elektronsko upravljanje, LED displej (svetleće diode)
- TouchControl upravljanje (4 stepena snage: 3 + intenzivni)
- Automatsko isključivanje intenzivnog stepena
- Dvokanalni ventilator velikih mogućnosti
- Metalni filter za masnoću, odgovarajući za čišćenje u mašini za pranje sudova

Tehničke informacije:

- Priključna snaga: 220 W
- Dužina električnog kabla 1.3

Dimenzije:

- Cev Ø 150 mm, 120 mm
- Dimenzije - odvođenje vazduha (VxŠxG): 635-965 x 900 x 500 mm
- Dimenzije - kruženje vazduha (VxŠxG): 635-1075 x 900 x 500 mm
- Dimenzije (VxŠxG): 703 x 900 x 500 mm (kruženje vazduha sa CleanAir modulom, nameštenim na spoljni poklopac); 833-1163 x 900 x 500 mm (kruženje vazduha sa CleanAir modulom, nameštenim na unutrašnji poklopac)
- Dimenzije (VxŠxD): 703 x 900 x 500 mm (kruženje vazduha sa cleanAir modulom, nameštenim na spoljni poklopac); 833-1163 x 900 x 500 mm (kruženje vazduha sa cleanAir modulom, nameštenim na unutrašnji poklopac)
- Dimenzije aspiratora sa funkcijom recirkulacije sa modulom CleanAir (VxŠxD):
  703 x 900 x 500 mm - montaža sa spoljnim kaminom
  833-1163 x 900 x 500 mm - montaža sa teleskopskim kaminom

Serie | 4, Zidni aspirator, 90 cm, DWB96IM50

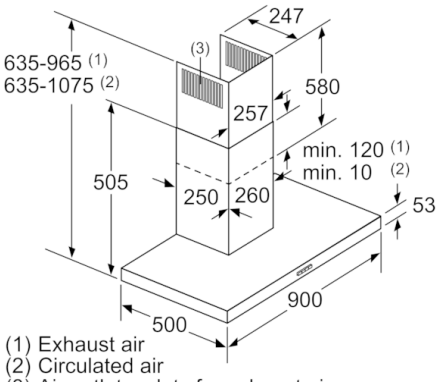

(1) Exhaust air
(2) Circulated air
(3) Air outlet – slots for exhaust air to be mounted facing down

measurements in mm

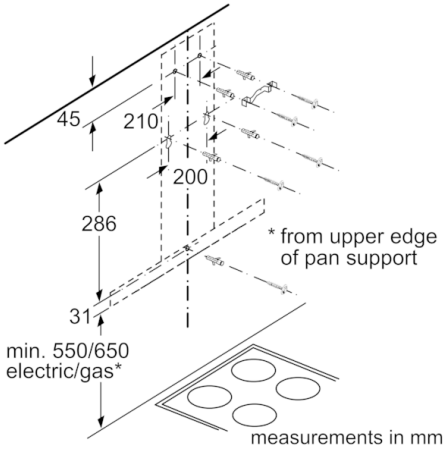

measurements in mm

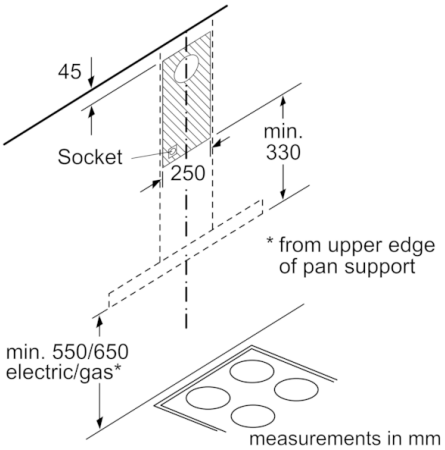

measurements in mm

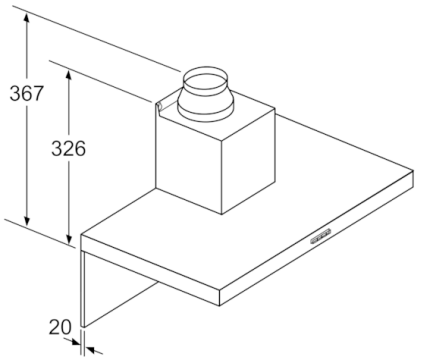

If a back panel is used, the design of the appliance must be considered.

measurements in mm